IGUANA Visio Plus

bremo

Abmessungen

VIPW_Visio Plus Wand

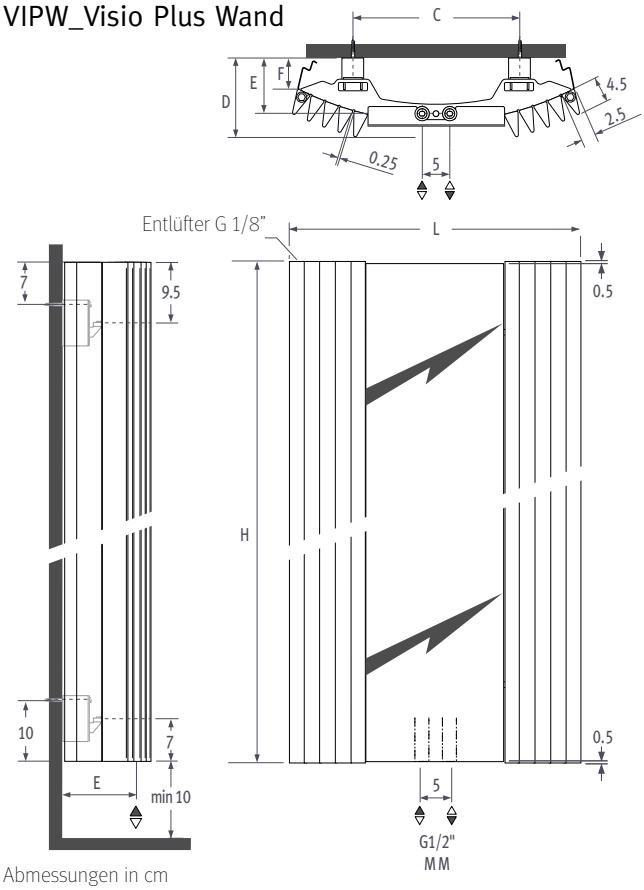

Abmessungen in cm

L	51.9	62.5	73.3
C	30.0	40.0	50.0
D	15.7	16.2	17.7
E	11.7	11.2	12.7
F	7.3	8.0	7.5

Anschlüsse

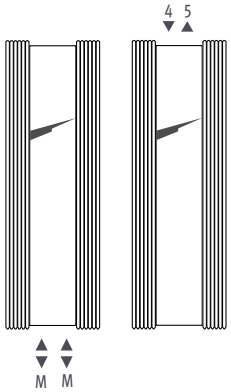

Standardanschluß

Kode MM (Mittenanschluss)

Obenanschluß

Kode 45 oder 54
(1ste Ziffer › Vorlauf)
Bei Obenanschluß muß kein Strahlrohr mitbestellt werden. Einen Entlüfter an die Zentralheizung installieren.
Artikelnummer: Bei der Art.-Nr./MM durch /45 oder /54 ersetzen. Ohne Mehrpreis.

Einrohranschluß

Der Standardheizkörper kann mittels Anschlußsatz 41 oder 42 angeschlossen werden. Max. 2 Heizkörper auf einen Heizkreis.

Wärmeleistungen

Standard Lieferung:

- Visio Plus mit zentriertem Untenanschluß /MM
- Wandbefestigungssatz
- 2 chromierter Entlüfter G 1/8"
- Seitenplatten

Standardfarben:

- sandstrahlgrau Metallack 001
- weiß 301 (RAL 9010 satin)
- weiß 333 (RAL 9016 satin)

Iguana VIPW

ARTIKEL-NR.: VIPW. 180 051. XXX /MM
(ART.-NR. Höhe Länge Farbe Anschl.)

H		L 051	062	073
180	75/65/20	908	1271	1634
	55/45/20	451	631	811
200	75/65/20	978	1369	1760
	55/45/20	488	683	878
220	75/65/20	1042	1459	1876
	55/45/20	522	731	940

CE 55/45 EN 442 EURONORM

Wärmeleistung nach EN442 gemessen, mit einer Wassertemperatur von 75/65°C und einer Raumtemperatur von 20°C (ΔT=50).

Bemerkung

Um die Wärmeleistung des Modells "Iguana" zu gewährleisten, empfiehlt bremo den Einbau von Deco-Pro Ventilen und den Gebrauch von Rohrdurchmesser 16/2, 18/1 oder 18/2 unter Berücksichtigung der Druckverluste.

IGUANA Visio Plus

bremo®

Ausschreibungstext Iguana Visio plus

Iguana Visio plus besteht aus vertikalen dreieckigen stählernen Strahlungsröhren an stählernen Positionsbügel geschweisst. Die Strahlungsröhren, die mit einem in der Mitte befindlichen Spiegel als Bogen angeordnet sind, sind hydraulisch miteinander mittels stählernen Bögen verbunden.

Inkl. Aufhängebügeln, 2 Entlüftungen G1/8“. Vor- und Rücklauf G1/2“ unten mittig im Abstand von 50 mm.

Spiegel mit geschliffenem Rand,
Abmessungen 26 cm x 179 cm

Prüfdruck: 9 bar
Betriebsdruck: 6 bar

Ausführung
Die Heizkörper werden sandgestrahlt, entfettet, phosphatiert, passiviert, elektrostatisch mit Epoxyd-Polyesterpulver lackiert und bei 200°C eingebrannt.

Standardfarbe: sandstrahlgrau Metalllack 001, RAL 9010 oder RAL 9016 Sonderfarbe gemäss Farbkarte.

Druckverlust

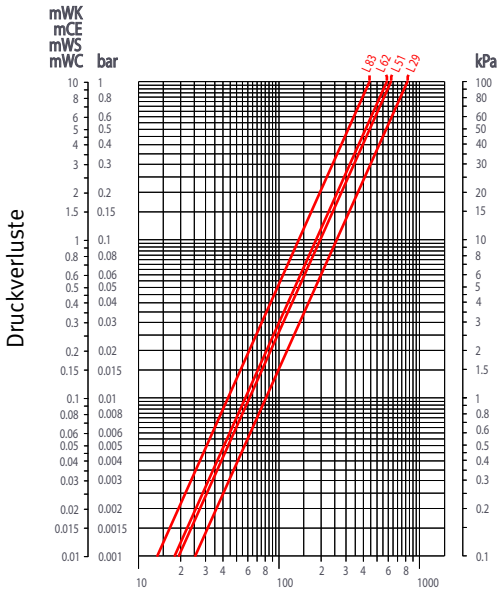

Technische Daten, Übersichtstabelle

Modell	Höhe cm	Länge cm	Fläche A m²	Vol dm³	Masse M kg	76/65/20 Watt	Exp n	qms kg/h
Visio plus	180	51	2.2	9.2	39.8	908	1.37	78.1
Visio plus	180	62	3.1	13.0	50.4	1271	1.37	109.3
Visio plus	180	73	3.9	16.7	61.3	1634	1.37	140.5
Visio plus	200	51	2.4	10.2	43.3	978	1.36	84.1
Visio plus	200	62	3.4	14.4	55.3	1369	1.36	117.7
Visio plus	200	73	4.3	18.5	67.3	1760	1.36	151.3
Visio plus	220	51	2.6	11.2	47.1	1042	1.35	89.6
Visio plus	220	62	3.7	15.7	60.1	1459	1.35	125.4
Visio plus	220	73	4.8	20.2	72.3	1876	1.35	161.3