Ausschreibungstext

bremo-Handtuchradiatoren Typ SELVA für den Zentralheizungsbetrieb im Zweirohrsystem. Dank seines einseitigen Aufbaus kann auf jeder Höhe problemlos ein Handtuch aufgehängt werden. In vollständig unsichtbar geschweisster Ausführung, bestehend aus an den Enden halbkugelrunden Sprossen aus Präzisionsstahlrohren von Durchmesser 25 mm und Wandstärke 1.20 mm und Sammlern aus Präzisionsstahlrohren von Durchmesser 35 mm und Wandstärke 1.50 mm. Dichte und Druck geprüft. Maximaler Betriebsdruck 7.5 bar. Pulverbeschichtet nach DIN 55900 Teil 2 in Standardfarbe RAL 9016 (verkehrsweiss). Wärmeleistungsangaben nach EN 442. Mit vier ½" Anschlüssen senkrecht links oder rechts oben und unten. Lieferung inklusive Montagezubehör.

Produktbeschreibung

Bauart

Der **bremo**-Handtuchradiator Typ SELVA besteht aus nach hinten gesetzten Sammelrohren mit Durchmesser 35 mm und Wandstärke 1.50 mm und darauf aufgeschweissten Präzisionsstahlrohren mit Durchmesser 25 mm und Wandstärke 1.20 mm. Je nach Bauhöhe besitzt der Handtuchradiator drei, vier, fünf oder sieben Aussparungen zum bequemen seitlichen einhängen der Wäschestücke. Der Typ SELVA ist für den Anschluss an die Zentralheizung oder für den kombinierten Betrieb mit einem bremo-Elektro-Heizstab bestimmt. Acht Standardmodelle sind in RAL 9016 ab Lager lieferbar.
Der SELVA ist in kombinierter Ausführung mit TKM nicht möglich.

Anwendung

- Für Warm- und Heisswassersysteme **(mind. 50 °C VL)**
- Besonders geeignet für Badezimmer, Duschen, Sauna und Küchen
- Kombinierbar mit der Zentralheizung zur Verbesserung der Regulierbarkeit des Heizsystems

Die Heizkörper sind leicht zu reinigen und sorgen für wohlige Wärme mit angenehmer Abstrahlung.

Normalausführung

- Standardfarbe RAL 9016
- Zwei Anschlüsse unten senkrecht ½" (links oder rechts bauseitig wählbar) für Vor- und Rücklauf im Abstand 50 mm.
- Einer der zwei Anschlüsse kann auch für den Einbau eines Heizstabes verwendet werden.
- Zwei Anschlüsse oben senkrecht ½" für Entlüftungen.
- Zweirohrkombinierter Betrieb mit T-Stück oder bremo-Spezial-Zweirohrkombiarmatur.

Lieferumfang

1 Handtuchradiator, 4 verstellbare Konsolen für Wandabstand 21–41 mm, 2 Entlüftungsventile ½", mit je nach bestellter Anschlussart nötiger Anzahl Verschlusszapfen.
Elektrozubehör und weiteres Zubehör muss separat bestellt werden.

Betriebsdruck

Der maximale Betriebsdruck beträgt 7.5 bar. Die Handtuchradiatoren werden im Werk auf Dichtheit geprüft.

Widerstand

Für Rohrnetzberechnungen genügt bis zu einer maximalen Wassergeschwindigkeit von 1 m/sec die Annahme eines ζ-Wertes von 3 pro Heizkörper.

$$\Delta p = \zeta \rho / 2 w^2$$

Δp	Druckverlust [kPa]
ζ	Widerstandsbeiwert Zeta [ ]
ρ	Dichte des Wassers [kg/m³]
w	Wassergeschwindigkeit [m/s]

Minimaler Massenstrom

Der minimale Massenstrom darf 30 % des Norm-Massenstroms nach EN 442 nicht unterschreiten, damit keine Leistungsminderung auftritt.

bremo®

Anschluss- und Konsolenanordnung

1 Anschluss 1/2" für Zweirohr, oder Elektro-Heizstab
L Entlüftungsventil 1/2", versenkt

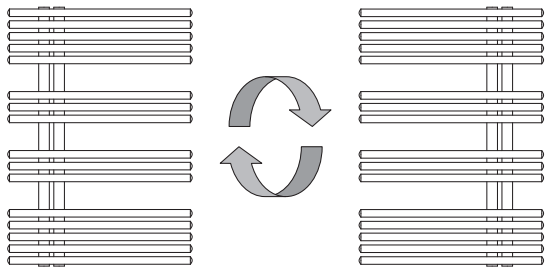

Anschlussseite bauseitig links oder rechts wählbar

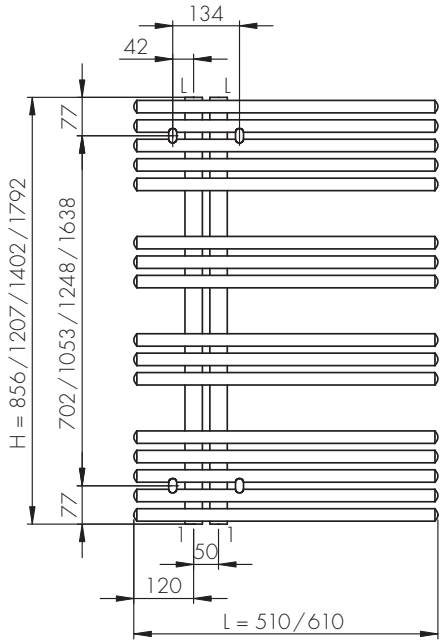

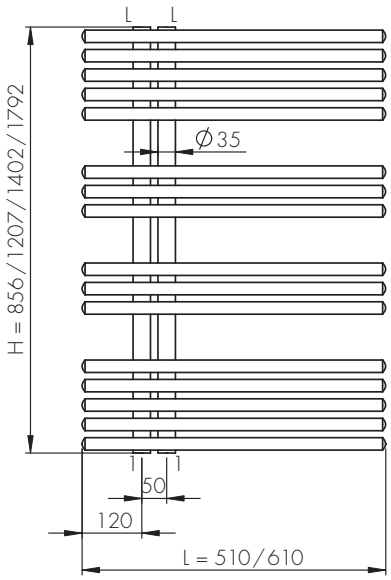

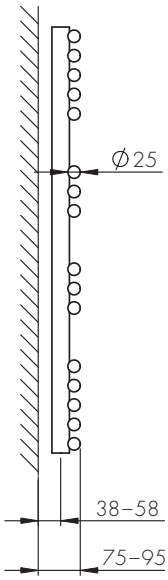

SELVA	**851**	**861**		**1251**	**1261**		**1451**	**1461**		**1751**	**1761**
Bauhöhe H, mm	856	856		1207	1207		1402	1402		1792	1792
Baulänge L, mm	510	610		510	610		510	610		510	610
Tiefe T, mm	58	58		58	58		58	58		58	58
Anzahl Zwischenräume	3	3		4	4		5	5		7	7
Nabenabstand N, mm	50	50		50	50		50	50		50	50
Gewicht, kg	8	9		11	13		13	15		15	17
Oberfläche, A m^2	0.8	1.0		1.2	1.4		1.4	1.6		1.7	1.9
Wasserinhalt, l	4.7	5.3		6.6	7.6		7.6	8.6		9.4	10.7
Massenstrom q_{ms}, kg/h	33.9	41.3		49.2	59.2		55.5	67.1		70.0	82.7
Exp n	1.29	1.29		1.29	1.29		1.29	1.29		1.29	1.30
Φ bei Δt 50K, Watt	394	480		572	689		646	780		814	962
Φ bei Δt 30K, Watt	202	246		294	354		332	400		418	491

bremo®

Ausschreibungstext

bremo-Handtuchradiatoren Typ SELVA/E für den rein elektrischen Betrieb. Dank seines einseitigen Aufbaus kann auf jeder Höhe problemlos ein Handtuch aufgehängt werden. In vollständig unsichtbar geschweisster Ausführung, bestehend aus an den Enden halbkugelrunden Sprossen aus Präzisionsstahlrohren von Durchmesser 25 mm und Wandstärke 1.20 mm und Sammlern aus Präzisionsstahlrohren von Durchmesser 35 mm und Wandstärke 1.50 mm. Dichte und Druck geprüft. Pulverbeschichtet nach DIN 55900 Teil 2 in Standardfarbe RAL 9016 (verkehrsweiss).

Anwendung

- Für den rein elektrischen Betrieb
- Besonders geeignet für Badezimmer, Duschen, Sauna und Küchen

Die Heizkörper sind leicht zu reinigen und sorgen für wohlige Wärme mit angenehmer Abstrahlung

Normalausführung

- Standardfarbe RAL 9016
- mit Heizstab nach Wahl
- **Die Position des Heizstabes (links oder rechts) muss bei der Bestellung angegeben werden.**
- Der Heizkörper ist gefüllt und betriebsbereit. Das Befestigungszubehör wird mitgeliefert.

Folgende Heizstäbe sind lieferbar:
- Heizstab BHS-17 (weiss/verchromt)
- Heizstab MEG-1.0 (weiss/verchromt)
- Heizstab KTX-4 (weiss/verchromt) mit oder ohne zusätzliche Infrarotschaltuhr DT-IR1 (weiss/silber)

Montage

Elektrisch beheizte Handtuchradiatoren dürfen nicht von der Badewanne oder der Dusche aus bedienbar sein und die elektrische Installation muss den örtlichen Vorschriften entsprechen

SELVA/E	**851**	**861**		**1251**	**1261**		**1451**	**1461**		**1751**	**1761**
Bauhöhe H, mm	856	856		1207	1207		1402	1402		1792	1792
Baulänge L, mm	510	610		510	610		510	610		510	610
Tiefe T, mm	58	58		58	58		58	58		58	58
Anzahl Zwischenräume	3	3		4	4		5	5		7	7
Gewicht gefüllt, kg	12.7	14.3		17.6	20.6		20.6	23.6		24.4	27.7
Oberfläche, A m^2	0.8	1.0		1.2	1.4		1.4	1.6		1.7	1.9
Wasserinhalt, l	4.7	5.3		6.6	7.6		7.6	8.6		9.4	10.7
Exp n	1.29	1.29		1.29	1.29		1.29	1.29		1.29	1.30
Leistung bei Δt 39K, Watt	286	348		415	500		469	566		591	696
Nennleistung Heizstab, Watt*	300	600		600	600		600	600		600	1000