bremo®

Elektrozubehör	Artikel	Bezeichnung	Bedienungselemente
	BHS-17	Heizstab 300, 600 oder 1000 Watt	Einstellbarer Mediumthermostat, Ein/Aus Schalter Farben: weiss oder verchromt

Kurzbeschreibung: Frostschutzsicherung ab 10 °C/Temperaturregelung der Mediumtemperatur von 40 °C bis 65 °C/2-Std.-Trocknungsmodus manuell, 12 oder 24 Std.-Takt/Tastensperre/integrierter Überhitzungsschutz

Technische Daten:
Netzspannung: **AC 230V, 50Hz**
Nennleistung: **300, 600 oder 1000 Watt**
Schutzart: **IP44, Klasse 2**

Nennleistung	Einbaulänge L
300 W	370 mm
600 W	560 mm
1000 W	830 mm

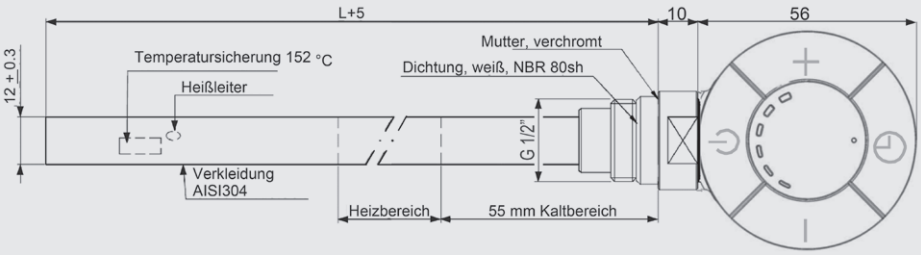

	MEG-1.0	Heizstab 300, 600 oder 1000 Watt	Einstellbarer Mediumthermostat, Ein/Aus Schalter Farben: weiss oder verchromt

Technische Daten:
Netzspannung: **AC 230V, 50Hz**
Nennleistung: **300, 600 oder 1000 Watt**
Schutzart: **IP54, Klasse 1, CE**

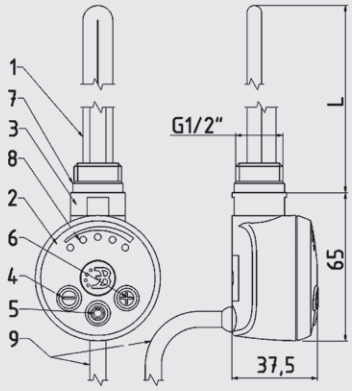

1 Heizelement
2 Gehäuse
3 Heizstabkopf
4 Konop für Temperaturreduktion
5 EIN-/AUS-Knopf
6 Konopf für Temperaturerhöhung
7 O-Ring-Dichtung
8 Leuchtdioden
9 Anschlusskabel mit Stecker

Nennleistung	Einbaulänge L
300 W	305 mm
600 W	370 mm
1000 W	570 mm

Elektrozubehör	Artikel	Bezeichnung	Bedienungselemente
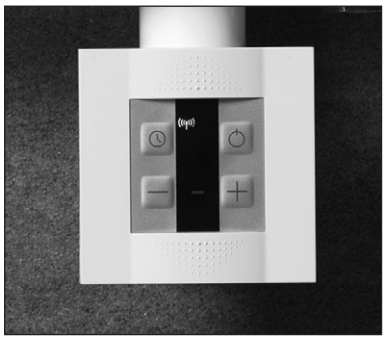	KTX-4	Heizstab 300, 600 oder 1000 Watt	Einstellbarer Mediumthermostat, Ein/Aus Schalter und Trocknungs- funktion 1 bis 4 Stunden Farben: weiss oder verchromt

Technische Daten:

Netzspannung:	**AC 230V, 50Hz**
Nennleistung:	**300, 600 oder 1000 Watt**
Schutzart:	**IP65, Klasse 1**

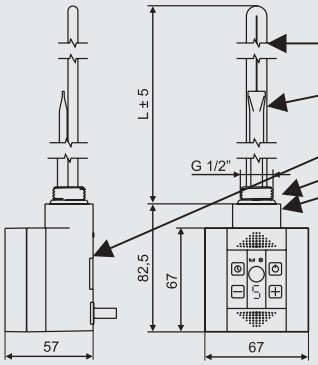

1 Heizelement
2 Temperaturfühler
3 Klemmschraube
4 Kopfdichtung
5 Gehäusedichtung

Nennleistung	Einbaulänge L
300 W	310 mm
600 W	375 mm
1000 W	575 mm

	DT-IR1	Schaltuhr (Infrarot)	IR-Fernbedienung mit Raumthermostat zum Heizstab KTX-4. Seine Programmfunktionen erlauben jedes gewünschte Tagestemperaturprofil. Schutzart: IP 30 Farben: weiss oder silber

Elektrozubehör	Artikel	Bezeichnung	Bedienungselemente
	BK95	Heizstab 500, 750 oder 1000 Watt	Einstellbarer Medium-thermostat, Ein/Aus Schalter Farben: weiss
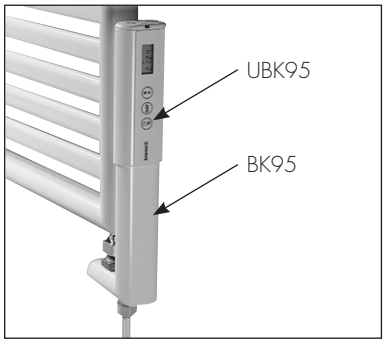	UBK95	aufsteckbare Schaltuhr zu BK95	Programmierbare Wochentags-funktionen, Raumtemperatur mit einstellbarem Raumthermostat regulierbar, Trocknungsfunktion mit begrenzter Heizdauer Farben: weiss

Technische Daten:

1 Heizstabgehäuse aus Stahlrohr in der Farbe des Handtuchradiators
2 Schaltuhrgehäuse aus Stahlrohr in der Farbe des Handtuchradiators
3 Heizelement
4 Temperaturfühler
5 Kabel 1.2 m mit Stecker für 230V

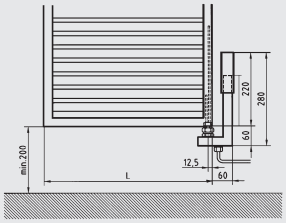

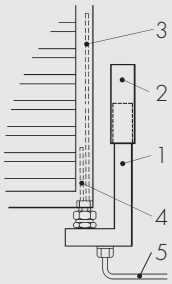

Netzspannung:	AC 230V, 50Hz
Nennleistung:	500, 750 oder 1000 W
Schutzart:	IP 65 / Klasse I

Nennleistung	Einbaulänge L
500 W	390 mm
750 W	550 mm
1000 W	730 mm

bremo®

Montagematerial	Bezeichnung	Artikel
	bremo-TKM-Armatur (in verchromter Ausführung) Diese TKM-Armatur wurde speziell für den Einsatz an Handtuchradiatoren entwickelt. (40 mm Rohrabstand und einstellbarem Bypass) Das Ventil ist für Heizkörper mit unterem TKM-Anschluss geeignet. Heizkörperanschluss IG 3/4 ". **(Anschlüsse zum Boden)** Set-Preis für bremo-Anschlussgarnitur (inkl. Ventil, Thermostatventilkopf und Anschlussverschraubungen)	V86500TKM_B
	bremo-TKM-Armatur (in verchromter Ausführung) Diese TKM-Armatur wurde speziell für den Einsatz an Handtuchradiatoren entwickelt. (40 mm Rohrabstand und einstellbarem Bypass) Das Ventil ist für Heizkörper mit unterem TKM-Anschluss geeignet. Heizkörperanschluss IG 3/4". **(Anschlüsse zur Wand)** Set-Preis für bremo-Anschlussgarnitur (inkl. Ventil, Thermostatventilkopf und Anschlussverschraubungen)	V86100TKM_B
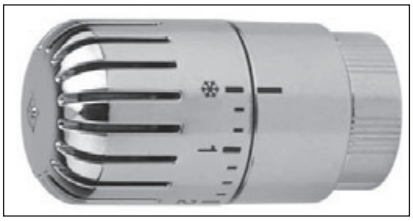	bremo-Thermostatventilkopf (in verchromter Ausführung) Dieser Thermostatventilkopf ist für Ventilarmaturen mit einem Gewindeanschluss M 30 × 1.5 geeignet.	A41700_B

		Grösse	Artikel
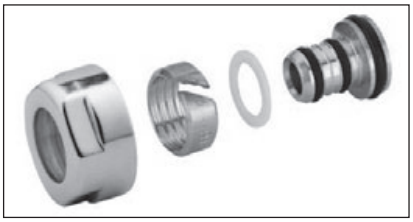	Anschlussverschraubung für Mehrschichtverbundrohre , zylindrische Mutter 24 × 19 (1 Stück , verchromt)	16 × 2 16 × 2.25 20 × 2 20 × 2.50	A58502_B A58503_B A58510_B A58512_B
	Anschlussverschraubung für Eisenrohre ½", zylindrische Mutter 24 ×19 (1 Stück , verchromt)	1/2″	A34302_B

Montagematerial	Bezeichnung	Artikel
	bremo-2-Rohr-Armatur, 50 mm (in vernickelter Ausführung) Diese Zweirohrarmatur ist speziell für den Einsatz an Handtuchradiatoren entwickelt. (mit einstellbarem Bypass) Dieses Ventil ist für Heizkörper mit unterem Vor-/Rücklaufanschluss mit Mittenabstand 50 mm geeignet. Heizkörperanschlüsse IG ½ ". **(Anschlüsse zum Boden)** Set-Preis für bremo-Anschlussgarnitur (inkl. Ventil, Thermostatventilkopf und Anschlussverschraubungen)	V37500_Q
	bremo-2-Rohr-Armatur, 50 mm (in vernickelter Ausführung) Diese Zweirohrarmatur ist speziell für den Einsatz an Handtuchradiatoren entwickelt. (mit einstellbarem Bypass) Dieses Ventil ist für Heizkörper mit unterem Vor-/Rücklaufanschluss mit Mittenabstand 50 mm geeignet. Heizkörperanschlüsse IG ½". **(Anschlüsse zur Wand)** Set-Preis für bremo-Anschlussgarnitur (inkl. Ventil, Thermostatventilkopf und Anschlussverschraubungen)	V37100_Q
	bremo-Thermostatventilkopf (in weisser Ausführung) Dieser Thermostatventilkopf ist für Ventilarmaturen mit einem Gewindeanschluss M 30 × 1.5 geeignet.	A41700_A

	Grösse	Artikel
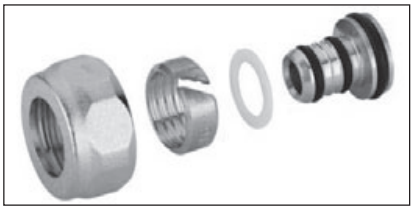	Anschlussverschraubung für Mehrschichtverbundrohre , zylindrische Mutter 24 × 19 (1 Stück, vernickelt)	16 × 2 16 × 2.25 20 × 2 20 × 2.50	A39202_Q A39203_Q A39208_Q A39207_Q
	Anschlussverschraubung für Eisenrohre ½", zylindrische Mutter 24 × 19 (1 Stück, vernickelt)	1/2″	A34302_Q

Montagematerial	Bezeichnung	Artikel
	bremo-2-Rohr-Kombiarmatur/Vorlauf (in verchromter Ausführung) Diese **Vorlaufarmatur** wurde speziell für den Einsatz als 2-Rohr-Installation inkl. elektrischem Betrieb entwickelt. Das Ventil ist für Heizkörper mit unterem Vorlauf-/Rücklaufanschluss geeignet. Heizkörperanschlüsse IG 1/2". Der Heizstab kann in die Vor- oder Rücklaufarmatur montiert werden. Ausführung der Anschlüsse in Eckform. **(Anschlüsse zur Wand)** Unbedingt die gewünschte Vorlaufseite (links oder rechts) definieren. Die notwendigen Anschlussverschraubungen, Rücklaufarmatur und der Thermostatventilkopf sind separat zu bestellen.	V1201-01BDX (Vorlauf rechts) V1201-01BSX (Vorlauf links)
	bremo-2-Rohr-Kombiarmatur/Rücklauf (in verchromter Ausführung) Diese **Rücklaufarmatur** ist speziell für den Einsatz als 2-Rohr-Installation inkl. elektrischen Betrieb entwickelt. Das Ventil ist für Heizkörper mit unterem Vorlauf-/Rücklaufanschluss geeignet. Heizkörperanschlüsse IG 1/2". Der Heizstab kann in die Vor- oder Rücklaufarmatur montiert werden. Ausführung der Anschlüsse in Eckform. **(Anschlüsse zur Wand)** Unbedingt die gewünschte Rücklaufseite (links oder rechts) definieren. Die notwendigen Anschlussverschraubungen, Vorlaufarmatur und der Thermostatventilkopf sind separat zu bestellen.	V1102-01BDX (Rücklauf rechts) V1102-01BSX (Rücklauf links)
	bremo-Thermostatventilkopf (in verchromter Ausführung) Dieser Thermostatventilkopf ist speziell für Ventilarmaturen entwickelt. Gewindeanschluss M 30 × 1.5	A40900_B

Montagematerial	Bezeichnung	Artikel
	bremo-2-Rohr-Kombiarmatur 50 mm (in verchromter Ausführung)	V1151-01BDX (Vorlauf rechts)
	Diese Zweirohrkombiarmatur ist speziell für den Einsatz als 2-Rohr-Installation inkl. elektrischen Betrieb entwickelt. Dieses Ventil ist für Heizkörper mit unterem Vorlauf-/Rücklaufanschluss mit Mittenabstand 50 mm geeignet. Heizkörperanschlüsse IG 1/2". Der Heizstab kann links oder rechts unten senkrecht montiert werden. Ausführung der Anschlüsse in Eckform. **(Anschlüsse zur Wand)** Unbedingt die gewünschte Vorlaufseite (links oder rechts) definieren. Die notwendigen Anschlussverschraubungen und der Thermostatventilkopf sind separat zu bestellen.	V1151-01BSX (Vorlauf links)

		Grösse	Artikel
	Anschlussverschraubung für Kupferrohr, zylindrische Mutter 24x19 (1 Stück, verchromt)	15 16 18	A58409_B A58410_B A58411_B
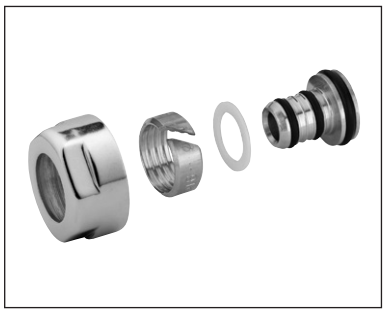	Anschlussverschraubung für Mehrschicht- verbundrohre zylindrische Mutter 24x19 (1 Stück, verchromt)	16 × 2 16 × 2.25 20 × 2 20 × 2.5	A58502_B A58503_B A58510_B A58512_B
	Anschlussverschraubung für Eisenrohre 1/2", zylindrische Mutter 24x19 (1 Stück, verchromt)	1/2"	A34302_B

Montagematerial	Bezeichnung
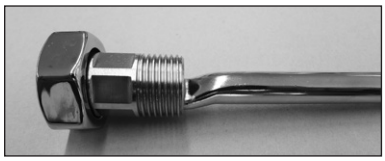	TKM-Schraubeinsatz, verchromt
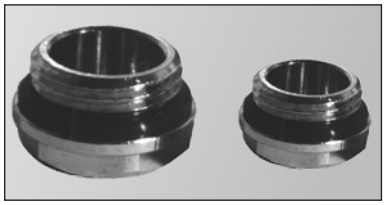	Verschlusszapfen 1/2" Verschlusszapfen 1/4" Reduktion 1/2" auf 3/8"
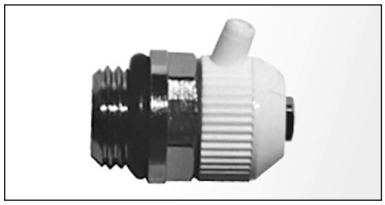	Entlüftungshahn 1/4", 3/8", 1/2"
	Armaturen-Set, verchromt
	T-Stück (weiss oder verchromt)

Montagematerial	Bezeichnung
	Konsole zu LIMA, HR, GERA, SELVA, FARO, LIDO (weiss oder verchromt)
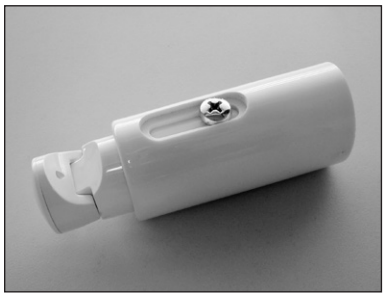	Konsole für verlängerten* Wandabstand zu LIMA, HR, GERA, SELVA, FARO, LIDO (weiss oder verchromt) * Standardverstellbereich + 20 mm
	Konsole zu GEBO (weiss oder verchromt)
	Konsole für verlängerten* Wandabstand zu GEBO (weiss oder verchromt) * Standardverstellbereich + 20 mm
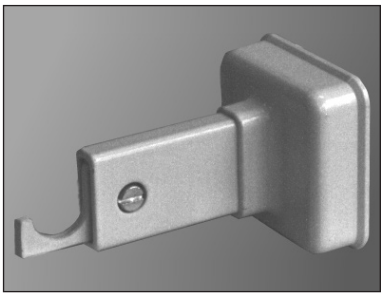	Konsolen* für Wandabstand 60–90 mm, RAL 9016 Konsolen* für Wandabstand nach Massangabe, RAL 9016 Klemmteil zu Konsole aus klarsicht Kunststoff Abdeckung zu Konsole, weiss * nur für die Typen HR und GERA geeignet

Accessoires	Artikel	Bezeichnung
Stewi zu HR, GERA (mit Patenthalterung)		
	Stewi 40	Stewi Teleskop-Wäschehänge mit Breite 40 cm (weiss)
	Stewi 50	Stewi Teleskop-Wäschehänge mit Breite 50 cm (weiss)
	Stewi 60	Stewi Teleskop-Wäschehänge mit Breite 60 cm (weiss)
	Stewi 75	Stewi Teleskop-Wäschehänge mit Breite 75 cm (weiss)
		Stewi-Halterung zu HR, GERA (für Nachlieferung)
Stewi zu LIMA/FARO/LIDO (mit Spezialhalterung)		
	Stewi	Stewi Teleskop-Wäschehänge (Breite des Handtuchradiators angeben)
		Stewi-Halterung zu LIMA/FARO/LIDO (für Nachlieferung)

Accessoires	Bezeichnung
	Einfacher Handtuch-/Kleiderhaken, weiss (passend zu allen bremo-Handtuchradiatoren)
	Einfacher Handtuch-/Kleiderhaken, verchromt (passend zu allen bremo-Handtuchradiatoren)
	Doppelter Handtuch-/Kleiderhaken, weiss (passend zu allen bremo-Handtuchradiatoren)
	Doppelter Handtuch-/Kleiderhaken, verchromt (passend zu allen bremo-Handtuchradiatoren)
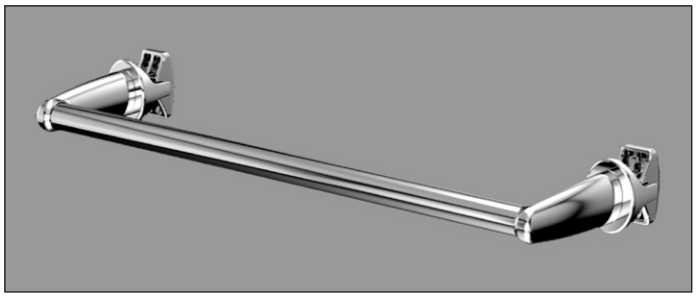
Weitere Accessoires Handtuchring/Handtuchhalter oder Toilettenpapierhalter