Bezeichnung

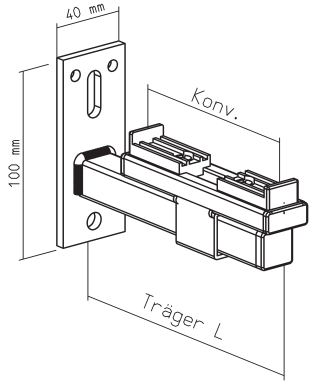

Art. 143

Wandträger für Konvektoren
mit Grundplatte 100/40/5 mm mit
2 Loch, Durchmesser 6 mm,
Schlitzloch 8x25 mm und
Gewinde M8 und aufgeschweisstem
Träger mit verstellbarem Wand-
abstand und schalldämmender
Kunststoffauflage, promatverzinkt

Bestellangaben:

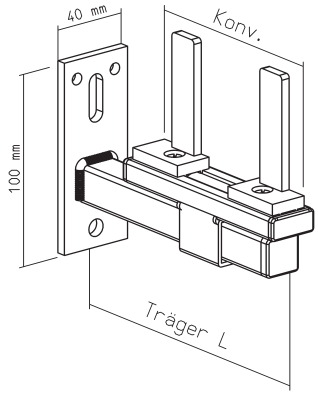

Art. 144

Wandträger für Konvektoren,
wie Art. 143, jedoch mit schall-
dämmender Kunststoffgabel, promatverzinkt

Bestellangaben:

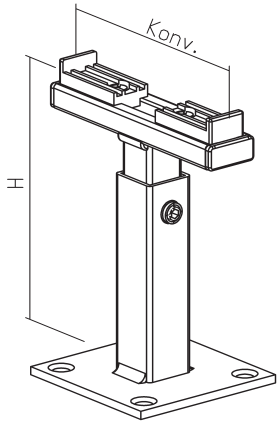

Art. 149

Bodenständer für Konvektoren
mit fester Grundplatte 80/80/4 mm
zur Montage auf fertigem Boden,
mit schalldämmender Kunsstoff-
auflage, promatverzinkt

Bestellangaben: ..... Konvektorentyp, Höhe h

Höhe h	65	90	120	180	270	mm
Verstellbereich	+25	+30	+60	+90	+100	mm

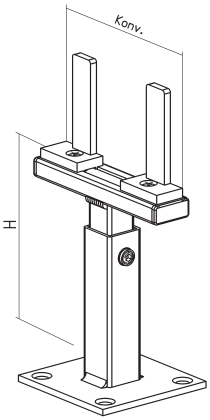

Art. 150

Bodenständer für Konvektoren
wie Art. 149, jedoch mit schall-
dämmender Kunststoffgabel, promatverzinkt

Bestellangaben: ..... Konvektorentyp, Höhe h

Höhe h	65	90	120	180	270	mm
Verstellbereich	+25	+30	+60	+90	+100	mm

Bezeichnung

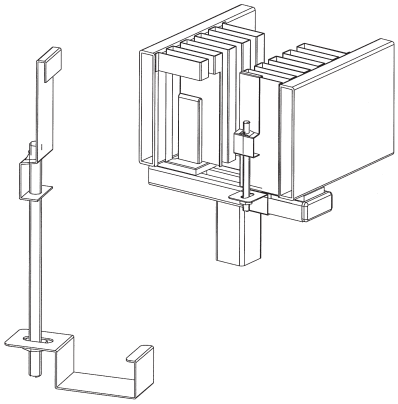

Art. 155/1

Niederhalter für Konvektoren-
Wandträger und Bodenständer,
promatverzinkt

(Montage bei Konvektoren mit Abdeckband nicht möglich)

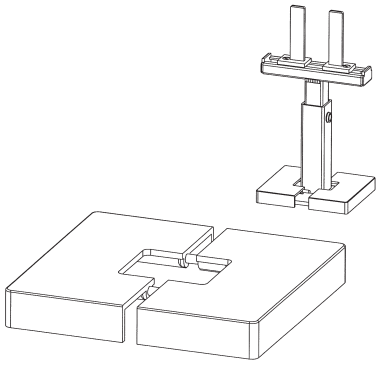

Art. 156-w

Kunststoffabdeckung weiss für
Grundplatte 80/80/4 mm

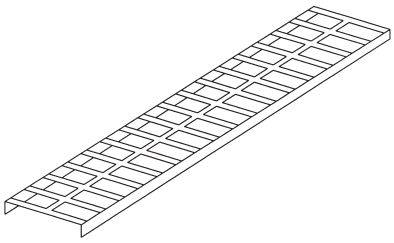

Abdeckband für
nachträgliche Montage
inkl. Befestigungsmaterial

Spezialfarben