Montageanleitung
Handtuchradiator Typ LIDO, LIDO/E

bremo®

Lieferumfang LIDO

Handtuchradiator LIDO in der spezifizierten Farbe und Grösse inkl. drei Konsolen mit Schrauben und Dübeln und einem Entlüftungsventil ½“.

1 Anschluss ½“, für TKM-Schraubeinsatz, Zweirohr und/oder Elektro-Heizstab
L Entlüftung ½“, versenkt (links oder rechts)

Lieferumfang LIDO/E

Handtuchradiator LIDO in der spezifizierten Farbe und Grösse gefüllt mit Wärmeträgerflüssigkeit, inkl. drei Konsolen mit Schrauben und Dübeln. Ein zur Grösse des Heizkörpers passender Heizstab (Heizstabtyp gem. Bestellung) und entsprechender Montage- und Bedienungsanleitung.

Verpackung

Der Handtuchradiator ist mit inliegendem Standardzubehör in Plastikfolie und Karton verpackt.

Konsolenanordnung

Die Befestigung erfolgt gemäss den untenstehenden Skizzen.

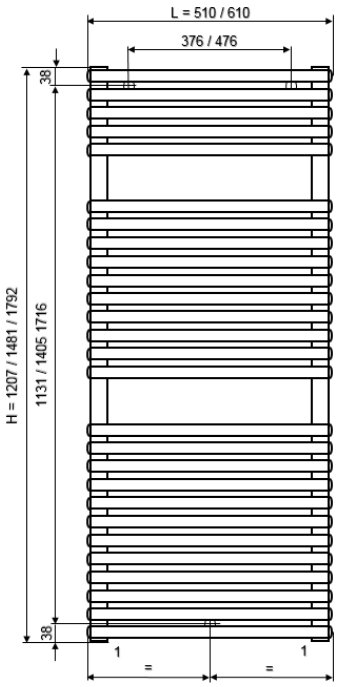

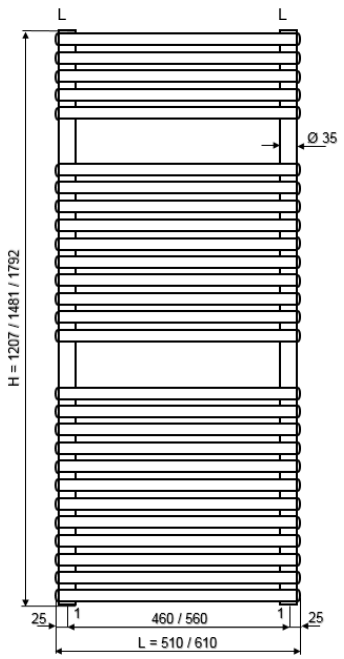

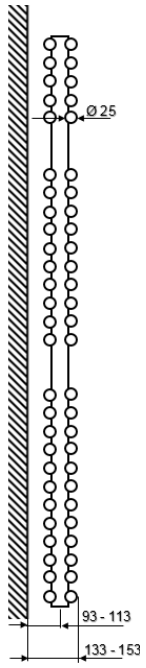

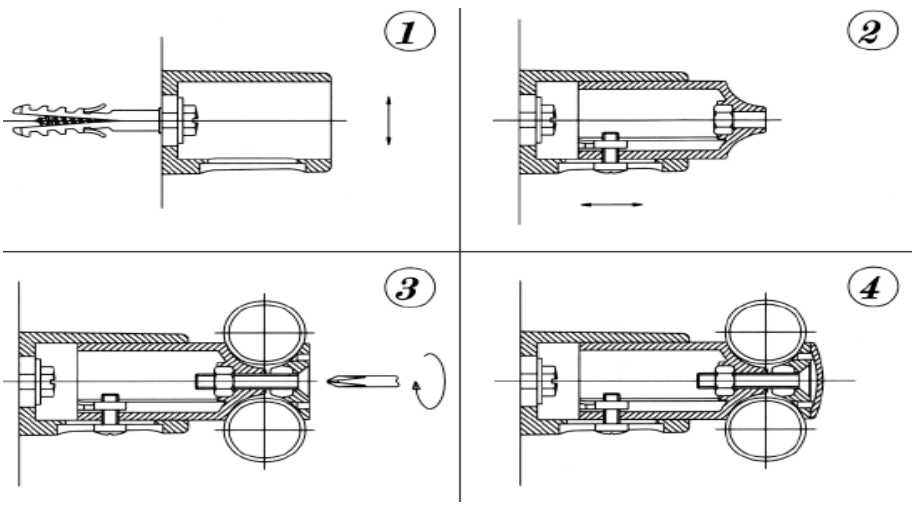

Breitenmoser & Keller AG
Radiatoren, Heizwände, Konvektoren
Werkstrasse 2, 9542 Münchwilen TG

Telefon: 071 969 30 20
Telefax: 071 969 30 21

www.bremo.ch
info@bremo.ch